ЛСПТ.434365.291ГЧ

Блок резистивный РСМК-2С-М -IP21. Габаритный чертеж.

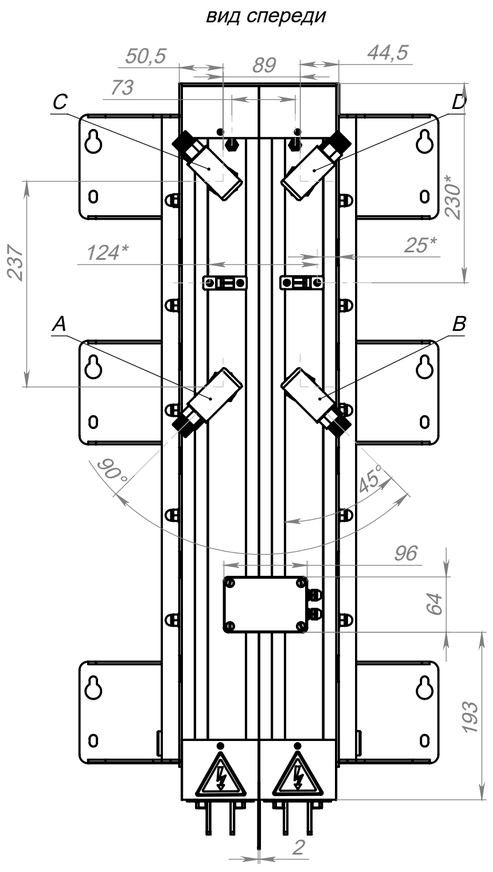

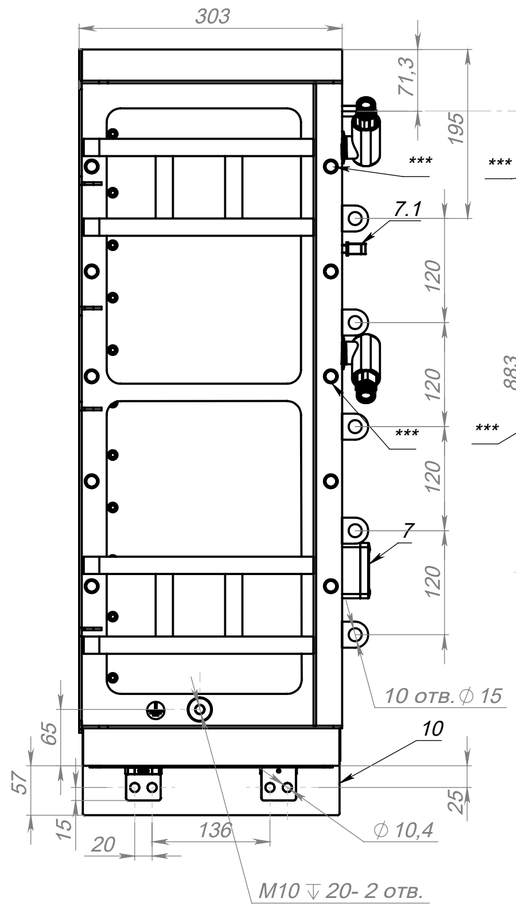

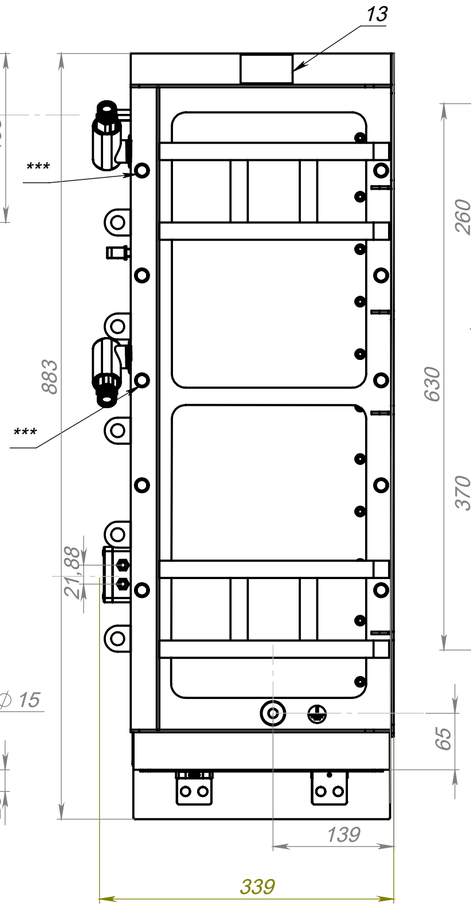

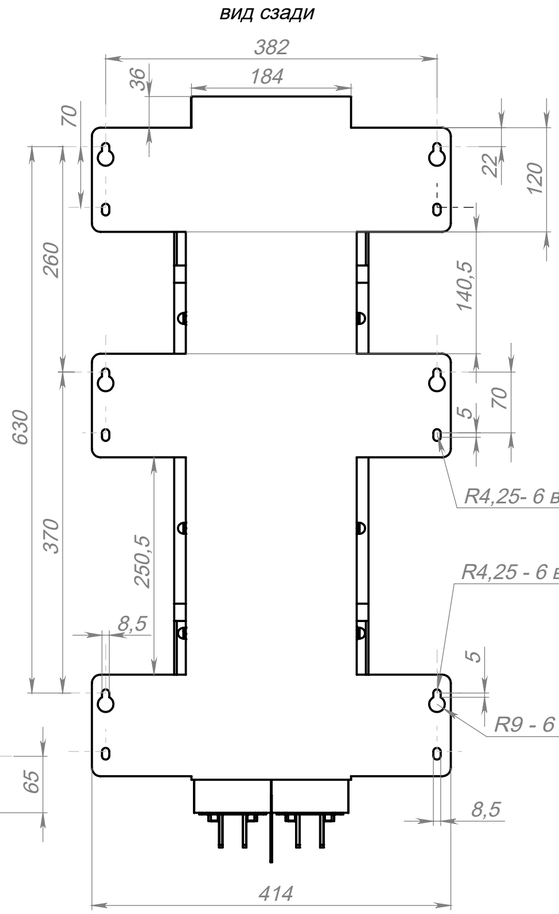

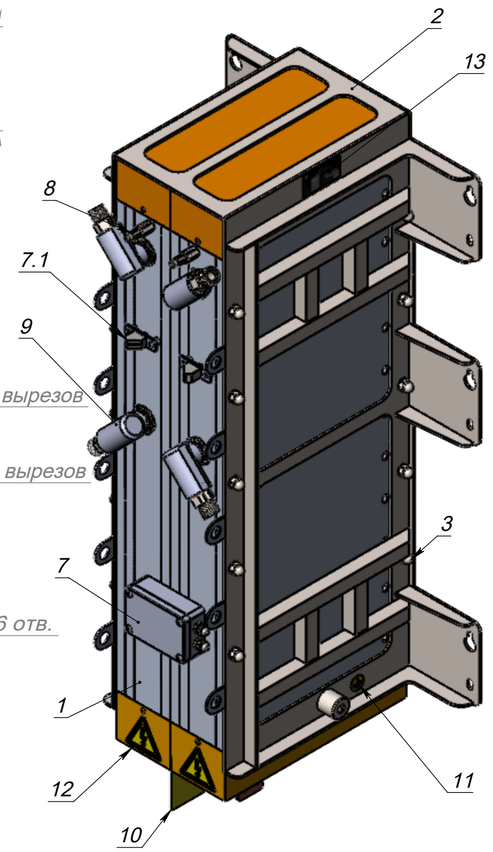

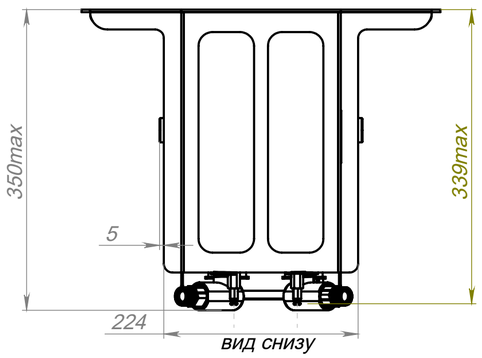

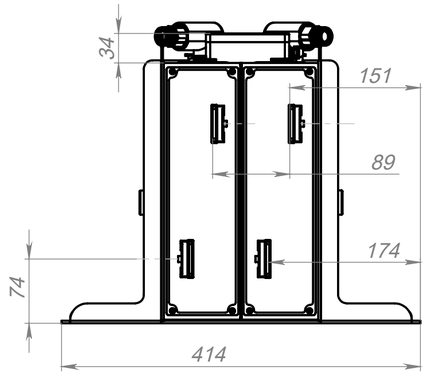

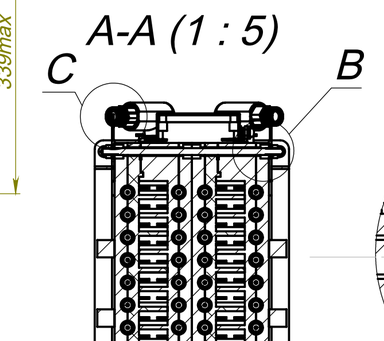

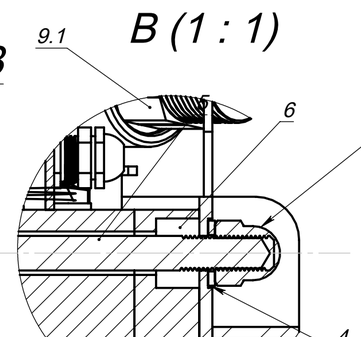

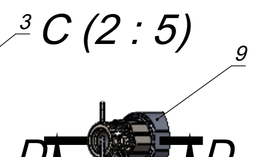

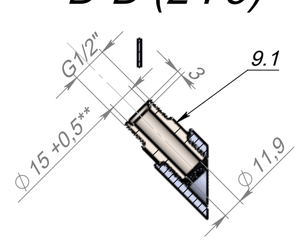

1-ЛСПТ.434365.16СБ Блок резистивный в сборе с коробками коммутации	2 шт.
2-ЛСПТ.434365.291.41СБ Кондуктор	1шт.
3-Гайка со сферической головкой DIN1587 M8x1	20 шт.
4-Шайба DIN433 Д-8,4	20 шт.
5-ЛСПТ.434365.291.40.11 Шпилька кондуктора	10 шт.
6-Отверстие под установку дистанционной втулки	20 шт.
7-Кожух под установку термодатчиков PT100	2 шт.
7.1-Термодатчик (поставляется заказчиком)	2 шт.
8-ЛСПТ.434365.291.31СБ Воздушный клапан	2 шт.
9-Переходной адаптер R3/4UFx1/2UF-90stb	4 шт.
9.1 Фитинг- G 1/2-1/2 NPT (на адаптерах впускных- A,B с проточкой под шайбы)	2 шт.
10-ЛСПТ.434365.291.69 Диэлектрический экран	1 шт.
11.Отличительная планка точки подключения заземления	2 шт.
12.Знак безопасности	2 шт.
13.Табличка предприятия-изготовителя	1 шт.

*- размеры под установку термодатчика (поставляется заказчиком)
**-размеры цековки под установку дроссельной шайбы
***-точки установки суппортов (кронштейнов) трубопроводов

Изм.	Лист	№ докум.	Подп.	Дата	ЛСПТ.434365.291ГЧ			
Разраб.					Блок резистивный РСМК-2С-М IP21	Лит.	Масса	Масштаб
Пров.							143.5	1:10
Т. контр.						Лист 1	Листов 1	
Н. контр.					Лира-С			
Утв.								

Перв. примен. | Справ. № | Подп. и дата | Инв. № дубл. | Взам. инв. № | Подп. и дата | Инв. № подл.

Файл: ЛСПТ.434365.291ГЧ Блок резистивный РСМК2-С — копия

Копировал | Формат А2