ПНДР.434365.190.3

Блок резистивный РСМК-1С IP21 Габаритный чертеж.

вид спереди

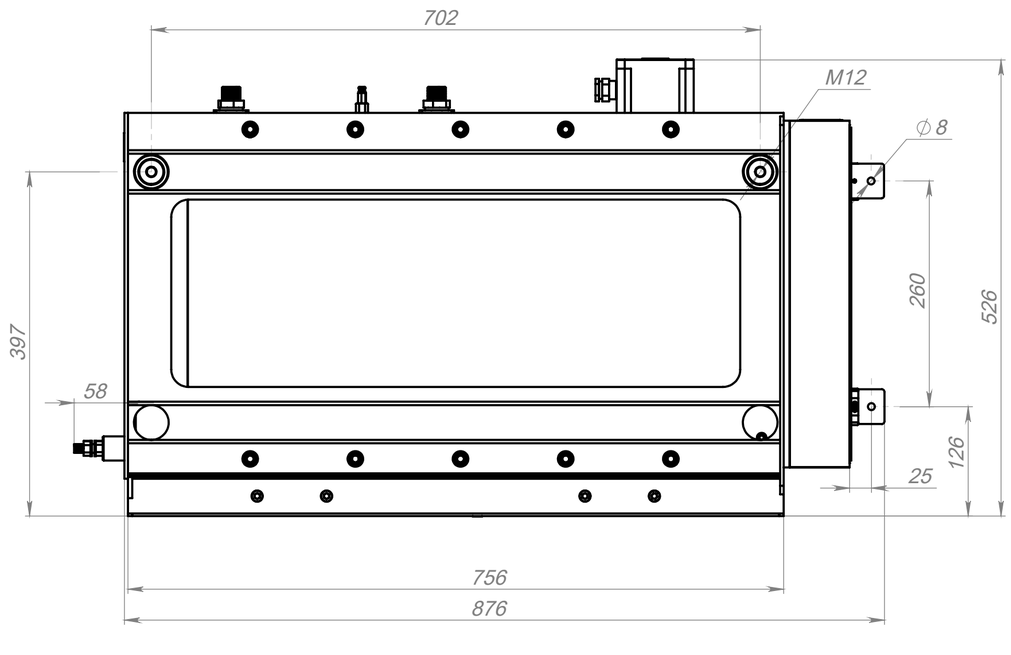

вид слева

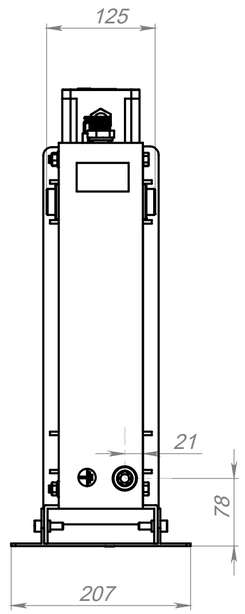

вид справа

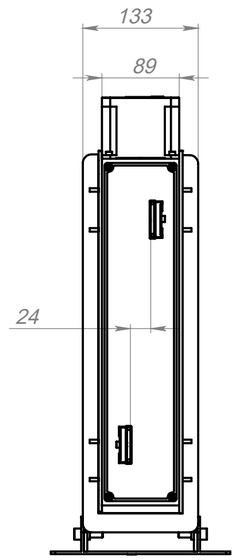

вид сверху

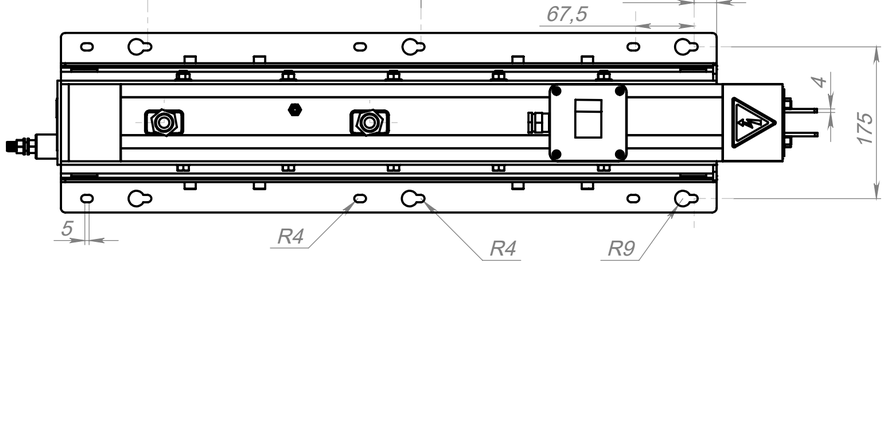

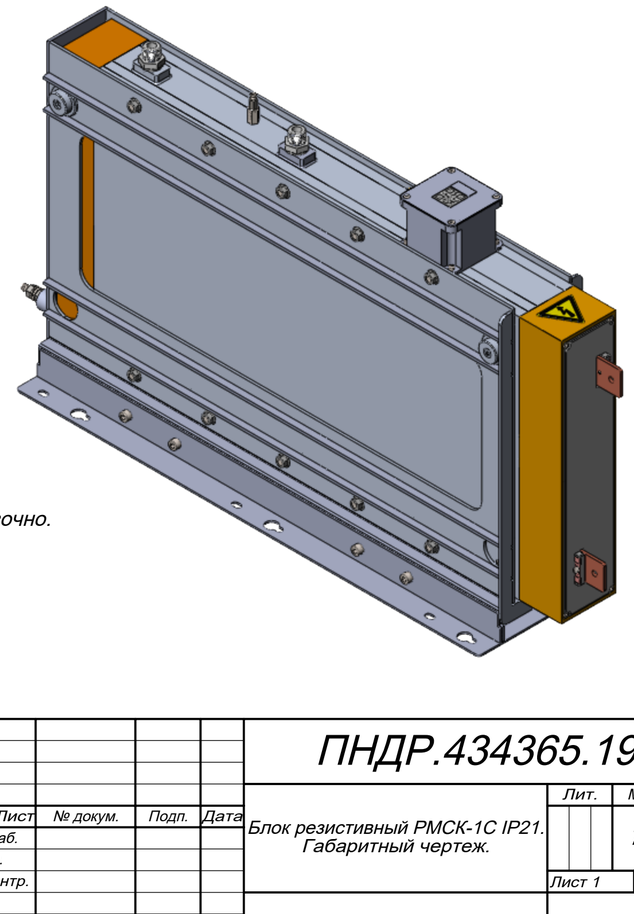

Размеры приведены справочно.

Изм.	Лист	№ докум.	Подп.	Дата	ПНДР.434365.190.3		
Разраб.					Блок резистивный РМСК-1С IP21. Габаритный чертеж.	Лит.	Масса: 79,2 / Масштаб: 1:5
Пров.						Лист 1	Листов 1
Т. контр.						Лира-С	
Н. контр.							
Утв.							

Перв. примен. | Справ. № | Подп. и дата | Инв. № дубл. | Взам. инв. № | Подп. и дата | Инв. № подл.

Копировал | Формат А2

Файл: РСМК-1С IP21