ПНДР.434365.290.3

Блок резистивный РСМК-2С IP21. Габаритный чертеж.

Вид спереди

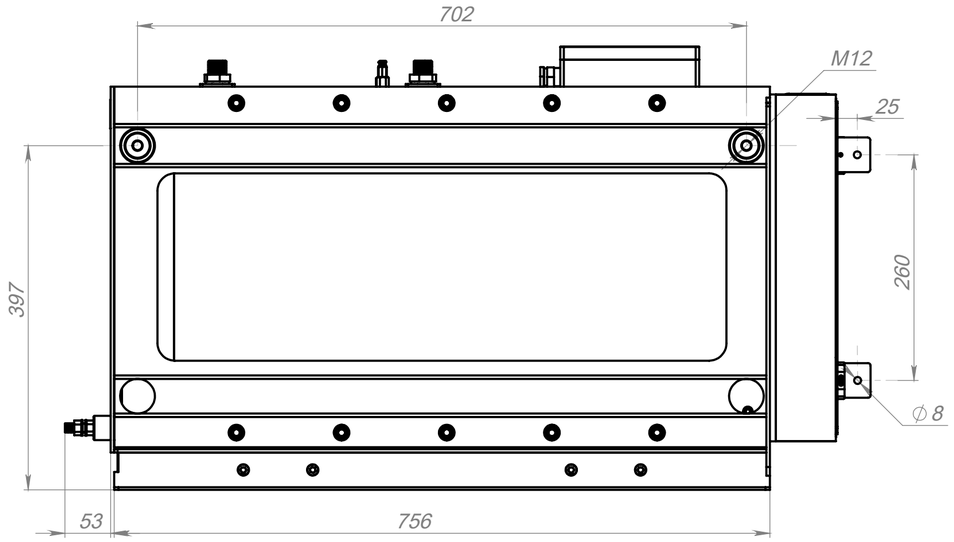

Вид слева

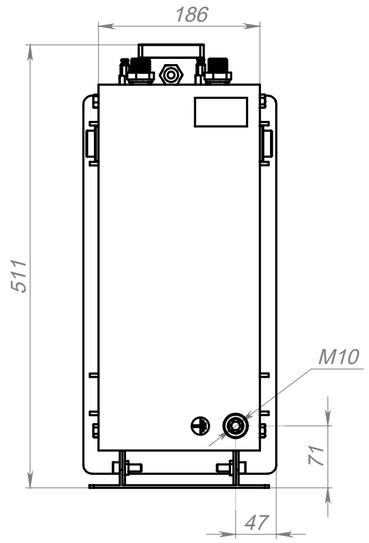

Вид справа

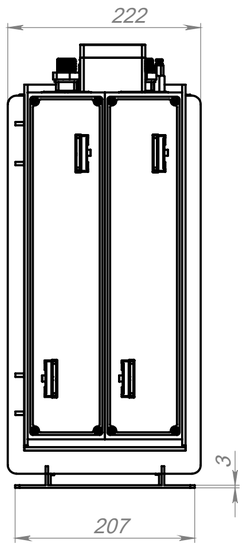

вид сверху

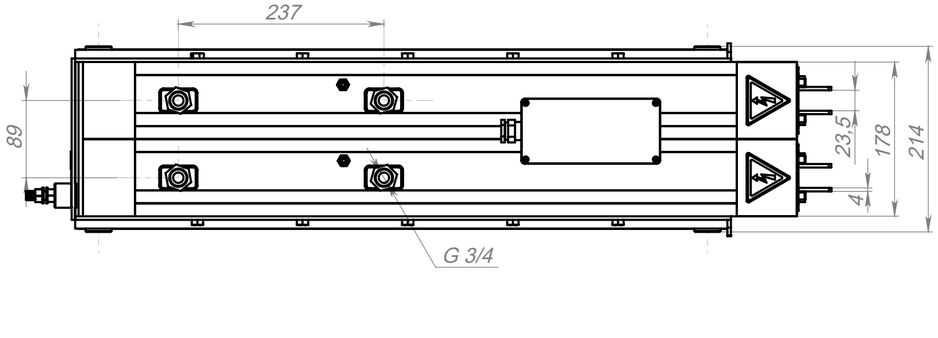

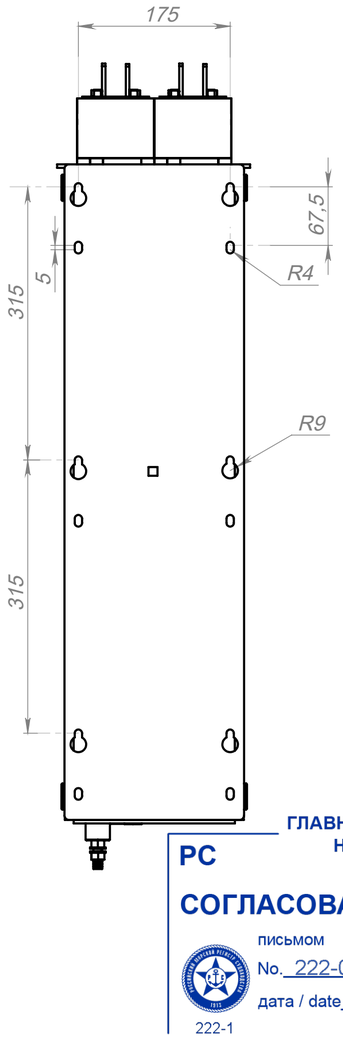

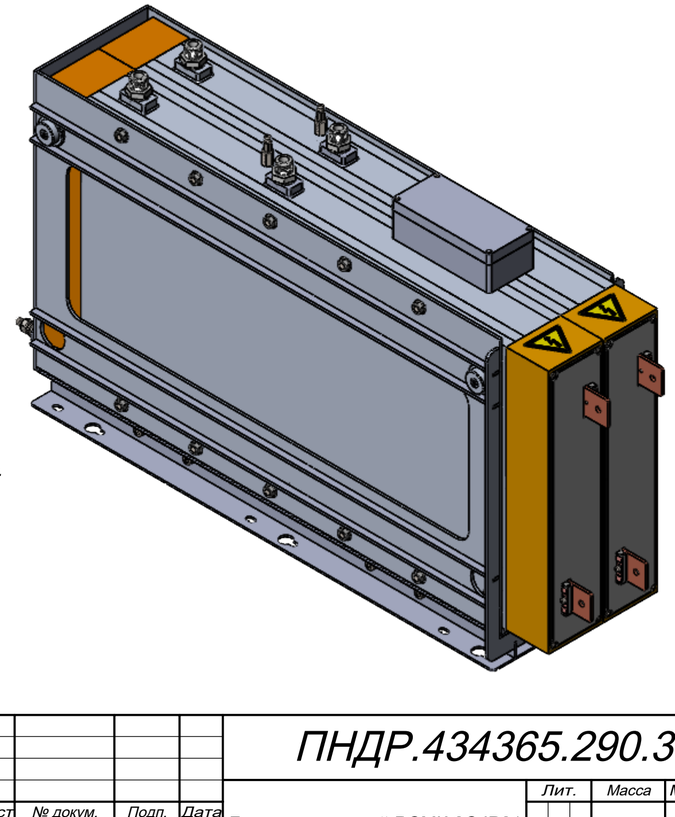

Размеры приведены справочно.

ГЛАВНОЕ УПРАВЛЕНИЕ
HEAD OFFICE

РС СОГЛАСОВАНО RS AGREED

письмом by letter

No. 222-05-104892

дата / date 17.05.24

222-1

Изм.	Лист	№ докум.	Подп.	Дата	ПНДР.434365.290.3			
Разраб.					Блок резистивный РСМК-2С IP21. Габаритный чертеж.	Лит.	Масса	Масштаб
Пров.							143,5	1:10
Т. контр.						Лист 1	Листов 1	
Н. контр.					Лира-С			
Утв.								

Перв. примен. | Справ. № | Подп. и дата | Инв. № дубл. | Взам. инв. № | Подп. и дата | Инв. № подл.

Файл: РСМК-2С-IP21

Копировал | Формат А2