ЛСПТ.301417.110.01ГЧ

вид сверху

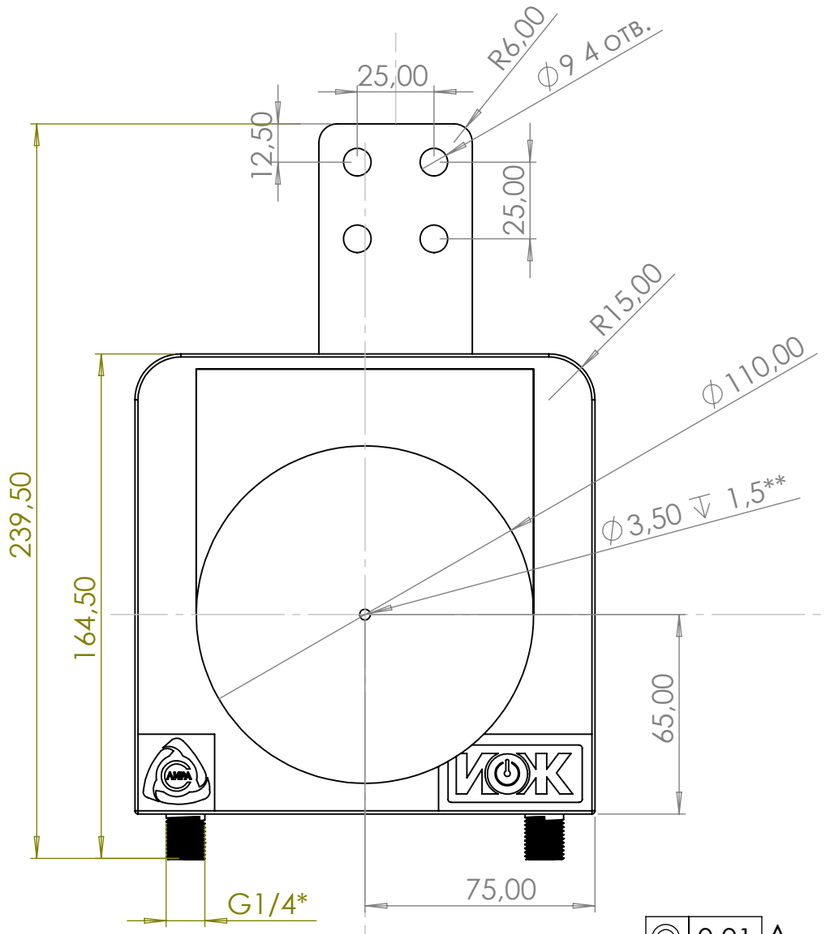

вид слева

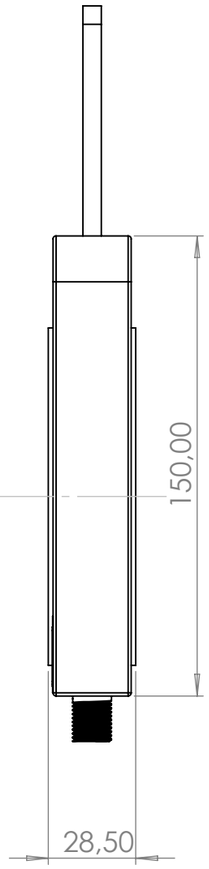

вид спереди

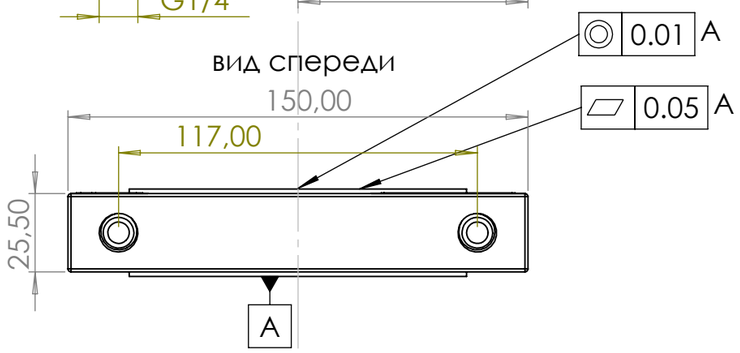

вид сзади

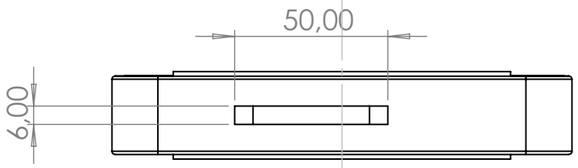

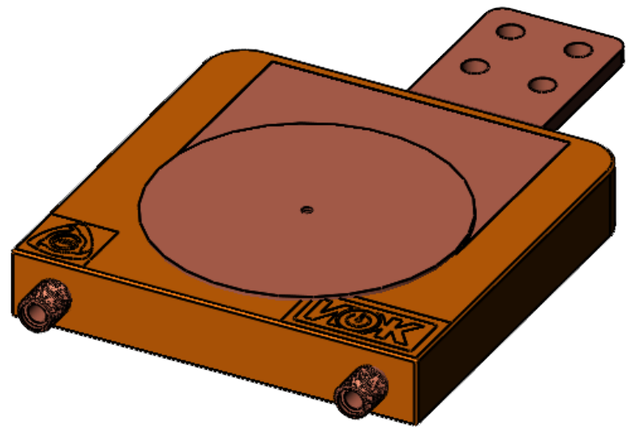

Размеры указаны справочно
*фитинг - G1/4
**отверстие под установку штифта пружинного ISO-8748

Изм.	Лист	№ докум.	Подп.	Дата	ЛСПТ.301417.110.01ГЧ		
Разраб.					Изолированный охладитель жидкостной ИОЖ-110	Лит.	Масса: 3,6 / Масштаб: 1:2
Пров.						Лист 1	Листов 1
Т. контр.						ЛИРА-С	
Н. контр.							
Утв.							

Перв. примен. | Справ. № | Подп. и дата | Инв. № дубл. | Взам. инв. № | Подп. и дата | Инв. № подп.

Копировал | Формат А3